Таль важільна

Інформація про товар

Важільний підйомник-це високоякісний домкрат, міцний і простий у використанні з ергономічним важелем. Конструкція компактна і легка. Стандартна висота підйому становить 3 м. Інші висоти підйому також доступні за запитом.

Функціональність:

- Компактний і легкий дизайн.
- Кожен підйомник піддається динамічному тесту 1,5 x вантажопідйомність перед тим, як покинути завод.
- Зірочка і приводний вал підтримуються голчастим підшипником і підшипником ковзання всередині, щоб забезпечити плавну і ефективну роботу.
- Безпечне, добре покрите автоматичне гальмо реакції навантаження.
- Оснащений 2 гальмівними засувками і 4 гальмівними пружинами (подвійна безпека відповідно до вимог стандарту EN 13157).
- Унікальна обробка поверхні забезпечує відмінний антикорозійний захист і низький робочий об'єм.
- Обертові гачки на обох кінцях полегшують позиціонування під час роботи.
- Гачки призначені для відкриття при перевантаженні, а не для злому.
- Гачки оснащені міцними сталевими засувками.
- Гачки мають контрольні точки деформації, вирізані збоку, щоб виявити перевантаження і визначити знос.
- Оснащений RFID (чіп) для легкого обслуговування і управління, HF -13.56 МГц.
- Сертифікати та декларація відповідності додаються до кожної лебідки.
- Запасні частини доступні.
- За запитом надаються інші підйомні висоти.
- Довжина ручної ланцюга завжди така ж, як і висота підйому.

Матеріал: Міцні сталеві матеріали
Маркування: Згідно зі стандартом, CE-marked
Покриття: Корпус з порошковим покриттям помаранчевого кольору і оцинковані елементи
Стандарт: EN 13157
Примітка: оснащений RFID

Код товару	Вантажопідйомність тон	Lifting height m	Chain falls	Chain diam. mm	A mm	B mm	C mm	D mm	E mm	F mm	H mm	Вага кг
500500030300410	0,25	3	1	4 x12	100	70	56	163	20	31	235	3
500500050300410	0,5	3	1	5 x 15	150	90	118	253	22	32	310	6,3
500500080300410	0,8	3	1	5,6 x 17	158	98	132	273	23	36	340	7,5
500500160300410	1,6	3	1	7,1 x 21	185	111	145	378	29	43	400	11,9
500500320300410	3,2	3	1	10 x 28	212	124	198	418	37	50	520	25,3
500500630300410	6,3	3	2	10 x 28	212	124	230	418	43	53	640	40,6
500500900300414	9	3	3	10 x 28	212	124	338	418	44	67	730	54,9
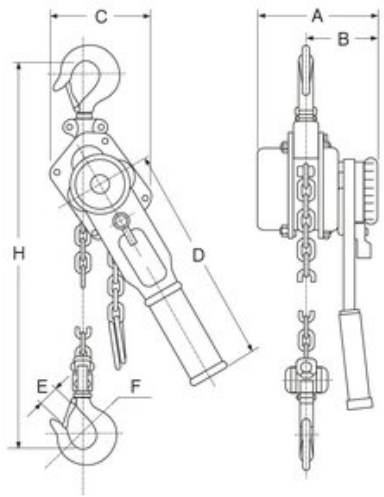
Креслення