Гак з'ємний для текстильних строп SHR POWERTEX

Інформація про товар

Гак з'ємний для текстильних строп SHR POWERTEX є частиною серії компонентів ланцюга для підйомного стропа серії Powertex Class 10. Гак був спеціально розроблений для поєднання з круглими стропами, але також може використовуватися з іншими текстильними стропами. Розміри верхнього кріплення були ретельно розроблені, щоб забезпечити найкращу підтримку для круглої стропи. Кольори гачків підібрано відповідно до круглих строп однакової місткості для зручності використання. Крім того, гачок був розроблений для забезпечення ідеального захоплення та має міцну засувку.

Доступні версії з робочим навантаженням: 1т, 2т, 3т і 5т.

Переваги лінійки Powertex Class 10:

- на 25% вища вантажопідйомність порівняно з традиційними компонентами класу 8,
- всі компоненти POWERTEX класу 10 мають порошкове покриття яскраво-червоного кольору,
- багатофункціональні головні ланки та компоненти включені в асортимент, щоб забезпечити швидку та економічну установку ланцюгових строп,
- компоненти відповідають стандарту EN 1677 частина 1/2/3/4 +25% DOR,
- кожен кований компонент перевіряється на виявлення тріщин, а зразки перевіряються під пробним навантаженням,
- кожен компонент перевіряється на заводі, і втома оцінюється за 20 000 циклів при 1,5-кратному WLL,
- повна відстежуваність завдяки номеру партії,
- наявність запасних частин,
- всі компоненти не містять хрому 6,
- Сертифікат POWERTEX 2.2, що входить до комплекту кожного компонента,
- компоненти також можна використовувати з ланцюгом класу 8 відповідно до стандарту EN 818-2. У цьому випадку ланцюговий строп повинен бути класу 8 згідно з EN 818-4.

Маркування: Згідно зі стандартом, CE-marked, UKCA-marked, POWERTEX + модель (SHR-1T-10) + ідентифікаційний код + робоча вантажопідйомність
Температурний режим: -40°C до +200°C без зниження вантажопідйомності
Покриття: Порошкове покриття
Стандарт: EN 1677-2
(+ 25% WLL)

Коефіцієнт запасу міцності: 4:1
Клас: 10

Код товару	Код	Вантажопідйомність тон	Ефективна робоча довжина мм	A mm	B mm	C mm	D mm	E mm	F mm	H mm	L mm	L'	M mm	N mm	Вага кг
402300101470	SHR-1T-10	1	87	28	40	78	11	32	31	21	124	87	75,7	17	0,7
402300201470	SHR-2T-10	2	103	35	44,5	91	12,5	40	39	27	148	103	90	21	1,3
402300301470	SHR-3T-10	3	115	45	54	113	15,5	40	47	33	175	115	110	26	2,3
402300501470	SHR-5T-10	5	147	56	76,5	133	21	50	60	40,5	223	147	139	32	4,6
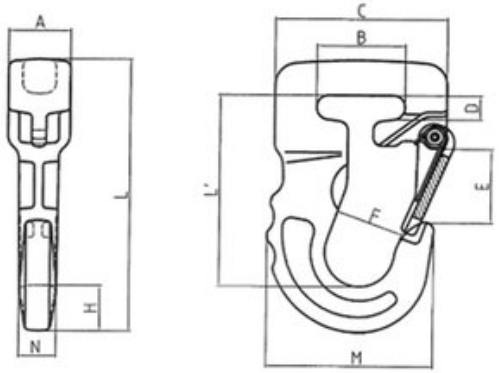
Креслення